CLAVIER-MD à 3 SORTIES

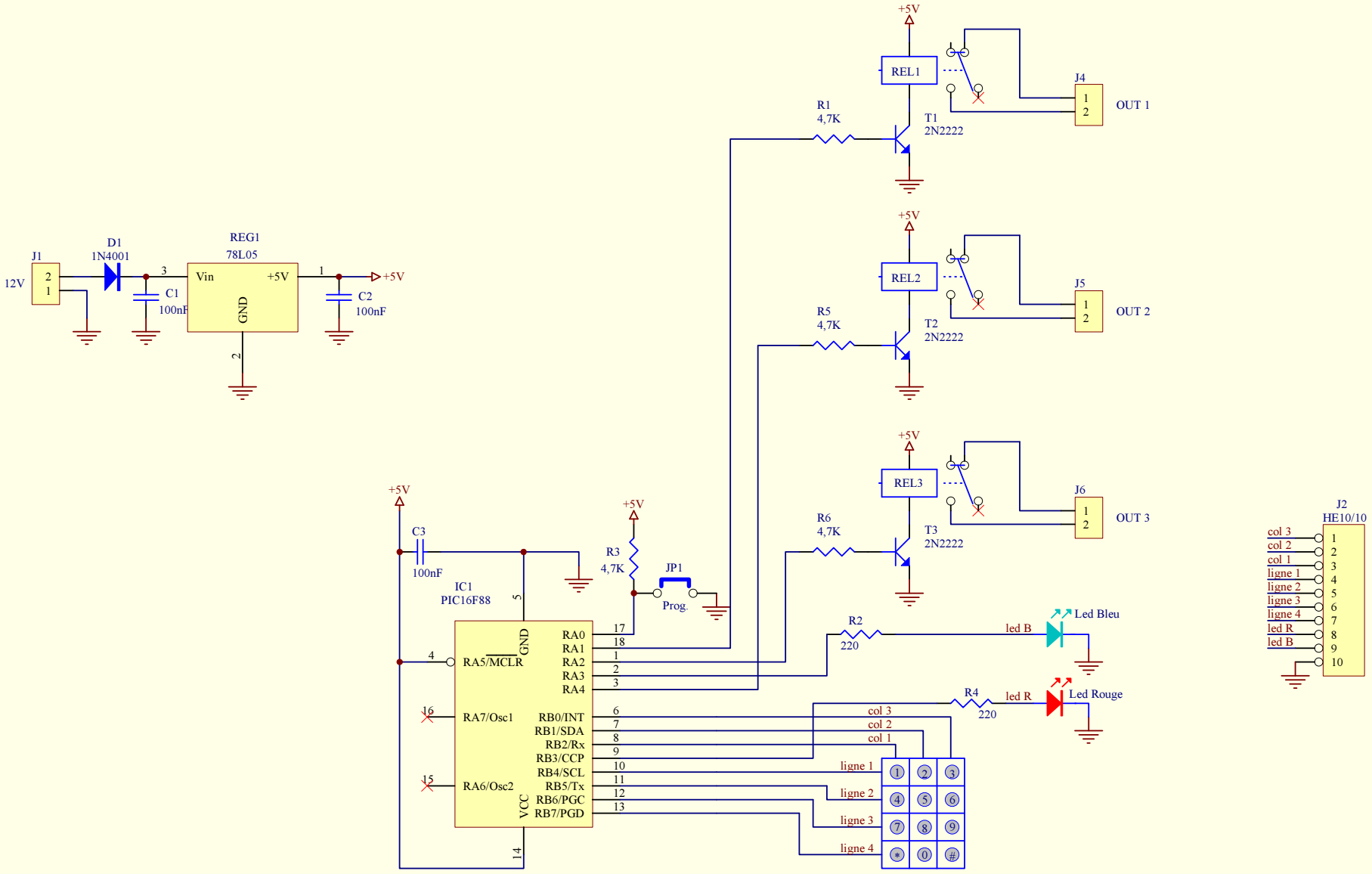

EMD Février 2006